安装說明書
Installation Manual
取り付けマニュアル

Manuel d'installation
Installationsanleitung
Manual da instalação
Manual de instalación
Instalacja ręczna
Руководство установки
Manuale di installazione
Installationsmanual
설치 매뉴얼
دليل التركيب
ماندال دي ينستالاسيون
ماندال دي ينستالاسيون

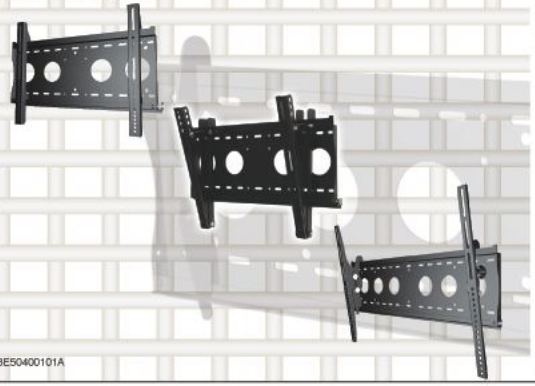

78E50400101A

中文 安全警告

EN Caution

日本語 注 意

FR Attention

DE Vorsicht

ES Precaución

PT Cuidado

PL Ostrzeżenie

RU Предостережение

IT Attenzione

SV Fara

한국어 주 의

E5040/E8050

外觀尺寸圖（單位:公釐） / Physical Dimensions (mm)
外観および寸法(単位:ミリメートル) / Dimensions externes (mm)
Außenabmessungen (mm) / Dimensões físicas (milímetros)
Dimensões físicas (milímetros) / Физические размеры (миллиметры)
Dimensiones exteriores (mm) / Dimensioni esterne (mm)
Utsidedimensioner (mm) / 외면 치수 (mm) (م.) قياس ديمنسيون

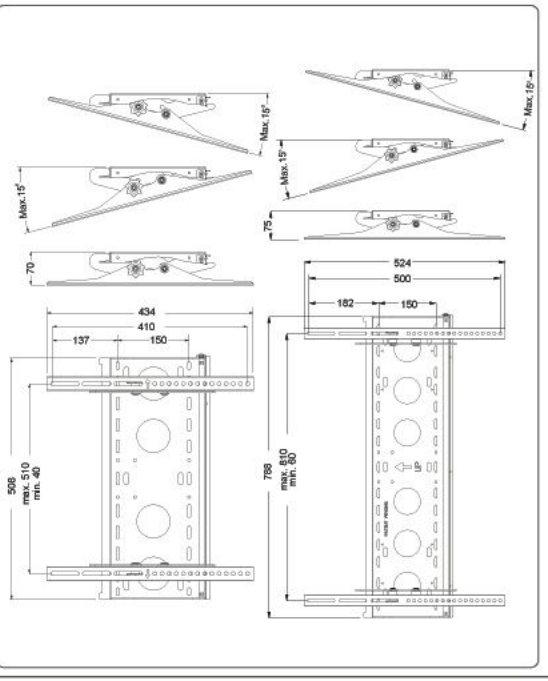

F4030/F6540

外觀尺寸圖（單位:公釐） / Physical Dimensions (mm)
外観および寸法(単位:ミリメートル) / Dimensions externes (mm)
Außenabmessungen (mm) / Dimensões físicas (milímetros)
Dimensões físicas (milímetros) / Физические размеры (миллиметры)
Dimensiones exteriores (mm) / Dimensioni esterne (mm)
Utsidedimensioner (mm) / 외면 치수 (mm) (م.) قياس ديمنسيون

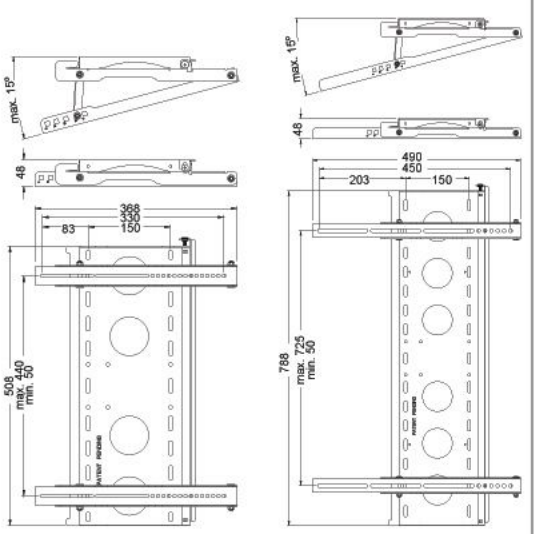

L4030/L6540

外觀尺寸圖（單位:公釐） / Physical Dimensions (mm)
外観および寸法(単位:ミリメートル) / Dimensions externes (mm)
Außenabmessungen (mm) / Dimensões físicas (milímetros)
Dimensões físicas (milímetros) / Физические размеры (миллиметры)
Dimensiones exteriores (mm) / Dimensioni esterne (mm)
Utsidedimensioner (mm) / 외면 치수 (mm) (م.) قياس ديمنسيون

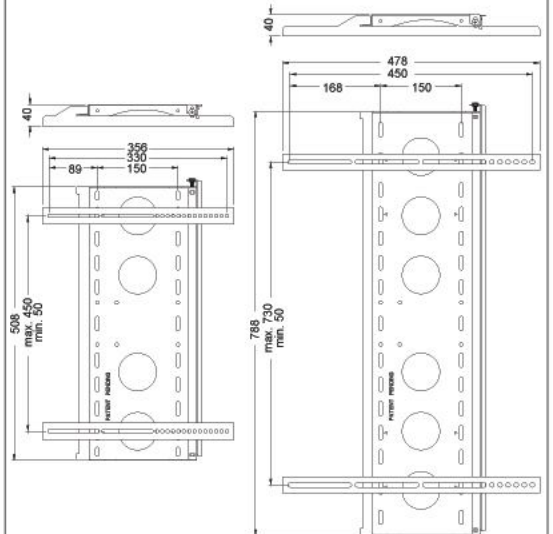

包装零件 / Enclosed Parts / 梱包部品及びアクセサリ / Parties cloisonnées
Mitgelieferte Teile / Componentes suministrados / Peças incluidas / Załączane Częście
Enclosed части / Parti incluse / Medföljande delar / 동봉한 부품 / اجزاء متضمنة

A — SEE MODEL NO.

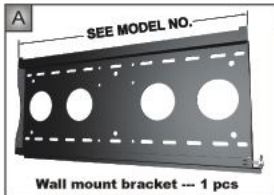

Wall mount bracket --- 1 pcs

D — **E-series**

Display bracket --- 1+1 pcs

D — **L-series**

Display bracket --- 2 pcs

D — **F-series**

Display bracket --- 2 pcs

B

Plastic Plug --- 6 pcs

C

Lag Bolt --- 6 pcs

E

Screw for display housing --- 4 pcs

F

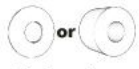

Plastic Washer --- 4 pcs

Warning

中文 由於直板顯示器後殼鎖掛螺絲孔規格不同，安裝前必須先確認本配件包所附的螺絲(E)規格及長度，是否適用你所要安裝的直板顯示器，若有問題請與你的經銷商聯絡。

EN Various displays have different screw hole specifications. Please check that the Screws(E) fits the specifications for the display to be mounted. Please contact your dealer with any questions.

日本語 パネルディスプレイ背面ケースの壁掛けネジの規格は不同ですので、取付け前に必ず本部品梱包に入っているネジ(E)規格及び長さが取付けるパネルディスプレイに適用するか否かを確認してください。問題が有る時は、お買い求めになった販売店に問合せください。

FR Des écrans différents possèdent des caractéristiques différentes pour les trous de vis. Veuillez vérifier que les vis (E) correspondent bien au modèle de l'écran que vous voulez installer. Contactez votre revendeur si vous avez des questions.

DE Die Spezifikationen der Befestigungslöcher verschiedener Anzeigegeräte sind unterschiedlich. Bitte prüfen Sie, ob die Schrauben (E) den Spezifikationen Ihres Anzeigegerätes entsprechen. Bitte wenden Sie sich an Ihren Händler, wenn Sie Fragen haben.

ES Las distintas pantallas poseen diferentes orificios. Compruebe que los tornillos (E) sean adecuados para la pantalla a montar. Póngase en contacto con su distribuidor si tiene alguna duda.

PT As várias exposições têm especificações diferentes de furo do parafuso. Certifique-se de por favor que os parafusos (E) coabam as especificações para a exposição a ser montada. Contate por favor seu negociante com todas as perguntas.

PL Rozmaite pokazy mają różne specyfikacje dziury śruby. Sprawiać przyjemność sprawdzają co Śruby (E) dostosowuje specyfikacje dla pokazu być umieszczany. Sprawiać przyjemność kontaktują się z waszym handlarzem z wszelkimi pytaniami .

RU Различные индикации имеют по-разному спецификации отверстия винта. Пожалуйста проверите что винты (E) приспосабливают спецификации для индикации, котор нужно установить. Пожалуйста свяжитесь ваш торговец с VSеми вопросами.

IT Diversi monitor hanno diverse specifiche riguardanti i fori per le viti. Controllare che le viti (E) siano adeguate alle specifiche del monitor da montare. Contattare il rivenditore per qualsiasi domanda.

SV Olika skärmar har olika skruvhålsspecifikationer. Kontrollera att skruvarna (E) passar specifikationerna för den skärm som ska monteras. Kontakta din återförsäljare om du har några frågor.

한국어 다양한 디스플레이에 따라 다른 나사 구멍이 지정됩니다. 해당 디스플레이를 장착하기 위한 명세에 나사(E)가 맞는지 확인하여 주십시오. 질문 사항은 판매업자와 연락하십시오.

عربي يختلف الإعرض مختلفة مختلفة مرئي فتحة مواصفة . رجاء فحصت أن براغي (E) الموصوفة تلائم من يكون ثابت . رجاء اتصل ب بائعك مع أي أسئلة.

G

Arm --- 2 pcs

H

Carriage Bolt (long)--- 2 pcs

I

Carriage Bolt (short)--- 2 pcs

J

Flat Washers --- 4 pcs

K

Nylon nut (M6 type)--- 4 pcs

Step 1

Masonry Walls or Cement Walls

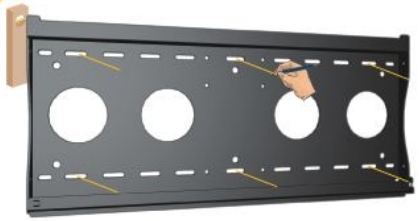

Masonry Walls or Cement Walls

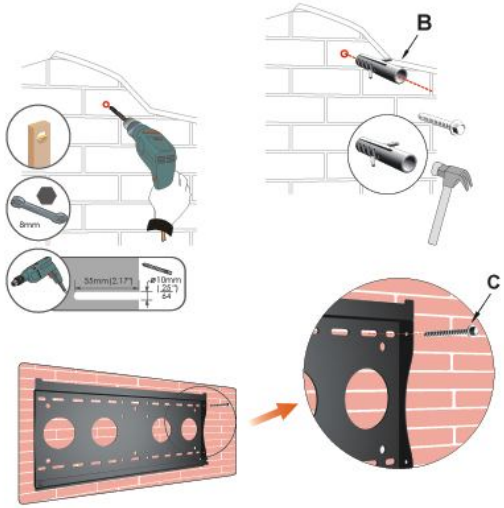

Stud Walls

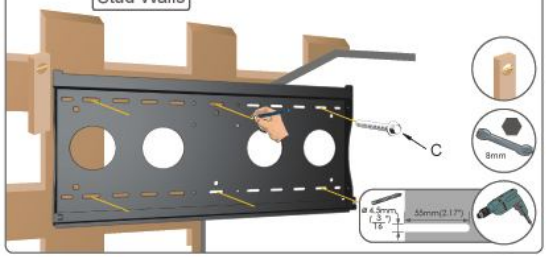

Step 2

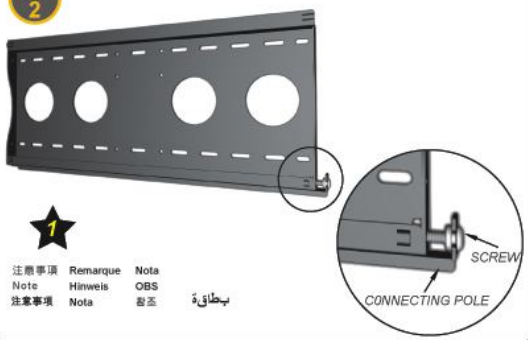

1

注意事項	Remarque	Nota	
Note	Hinweis	OBS	
注意事項	Nota	참조	بطاقة

E-series

Step 3

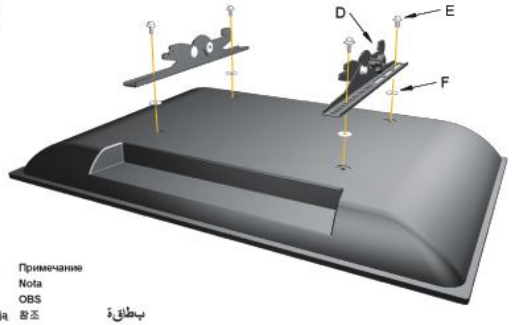

2

注意事項	Hinweis	Примечание	
Note	Nota	Nota	
注意事項	Nota	OBS	
Remarque	Zaznaczają	참조	بطاقة

L-series

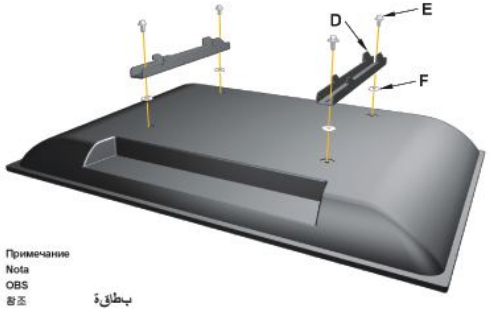

2

注意事項	Hinweis	Примечание	
Note	Nota	Nota	
注意事項	Nota	OBS	
Remarque	Zaznaczają	참조	بطاقة

F-series

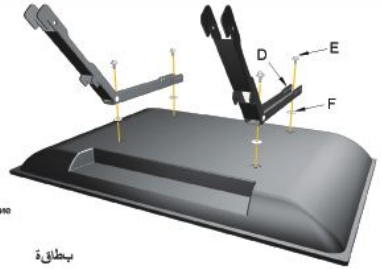

2

注意事項	Hinweis	Примечание	
Note	Nota	Nota	
注意事項	Nota	OBS	
Remarque	Zaznaczają	참조	بطاقة

中文 選擇電視的視角為0°時
EN When the TV view is at 0°
日本語 テレビの視角が0°の時
FR Lorsque l'angle du téléviseur est 0°
DE Wenn der Winkel des Fernsehgerätes 0° ist
ES Si ve la TV a 0º
PT Quando a vista da tevê estiver em 0°
PL Kiedy opinia TELEWIZJI jest przy 0°
RU Когда взгляд TV на 0°
IT Quando la visualizzazione della TV è a 0°
SV När TV-vyn är 0°
韓国語 TV 보임새가 0°일 때
0° عندما التلفزيون بنظرة في

中文 選擇電視的視角為5°/10°/13°/15°時
EN When the TV viewing angle 5°/10°/13°/15° is selected
日本語 テレビの視角が 5°/10°/13°/15°の時
FR Lorsqu'un angle de 5°/10°/13°/15° est utilisé
DE Wenn ein Blickwinkel von 5°/10°/13°/15° gewünscht wird
ES Si desea seleccionar ángulos de 5º/10º/13º/15º
PT Quando o ângulo 5°/10°/13°/15° da visão da tevê for selecionado
PL Kiedy TELEWIZJA oglądający kąt 5 °/10 °/13 °/15 ° jest dobierany
RU Когда угол 5°/10°/13°/15° viewing TV выбран
IT Quando viene selezionato un angolo di visualizzazione di 5°/10°/13°/15°
SV När tittvinkel 5°/10°/13°/15° är valid
韓国語 시야각 5°/10°/13°/15°이 선택될 때
15°/13°/10°/5° عندما التلفزيون بمشاهدة الزاوية المختارة

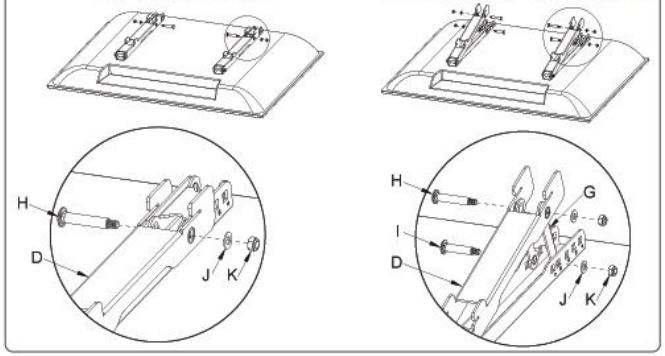

Step 4

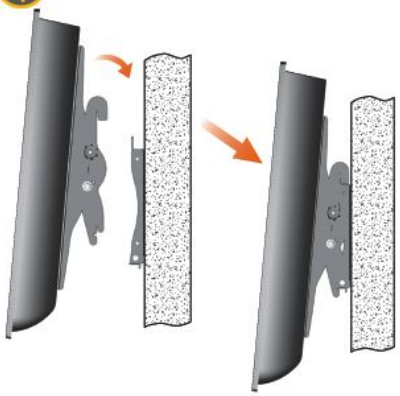

Step 5

3

注意事項	Hinweis	Примечание	
Note	Nota	Nota	
注意事項	Nota	OBS	
Remarque	Zaznaczają	참조	بطاقة

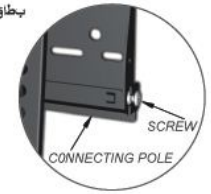

Step 6

4

注意事項	Hinweis	Примечание	
Note	Nota	Nota	
注意事項	Nota	OBS	
Remarque	Zaznaczają	참조	بطاقة

E-series

Torque adjust

Tilt adjust:30° Tilt Range

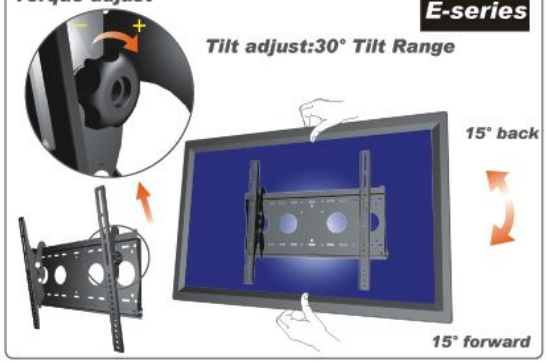

Articulating TV Wall mount

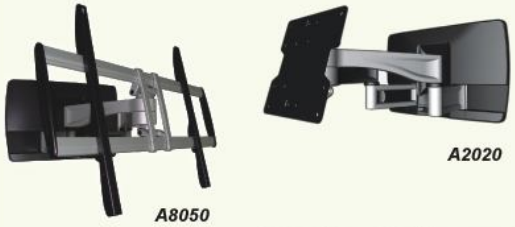

Cable Management Column

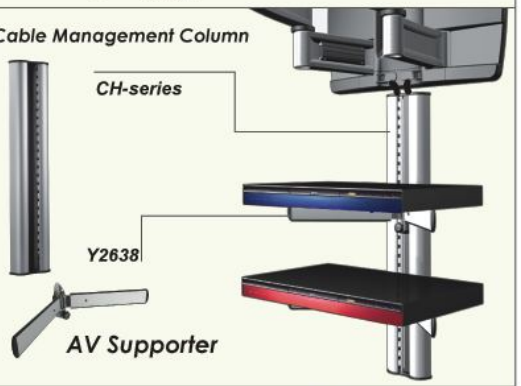

LCD Monitor Arm

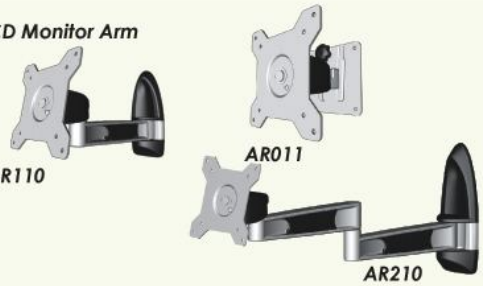

Dual Monitor Stand

Quad Monitor Stand